IMBO

PUMPS

BOMBA DE PROCESO ANSI/ASME TIPO 2

DIBUJOS ADICIONALES ANEXOS CUANDO SE ENLISTAN	BRIDAS DISPONIBLES (ANSI B16.5)	CONEXIONES OPCIONALES
	CLASE 150 FF ☐ CLASE 150 RF ☐ CLASE 300 FF ☐ CLASE 300 RF ☐ ESPECIAL ☐ PLACA BASE ACERO ☐ ESPECIAL ☐	

TAP	TAMAÑO	
I		DREN CARCAZA
II		BOQUILLA DE SUCCION
III		BOQUILLA DE DESCARGA
IV		CONEXION AUXILIAR
V		CAJA DE SELLO (SUPERIOR)
VI		LUBRICACION DE SELLO
VII		CAJA DE SELLO (INFERIOR)

MODELO SUCC. X DESC. - DIA. MAX. IMP.	PESO BOMBA LBS (KG)	CP	D	D5	D6	□	U FLECHA	U CUÑERO	X
2L 3 X 2 - 13	258 (117)	23 1/2 (597)	10 (254)	8 1/4 (210)	8 3/4 (222)	21 1/2 (546)	1 1/8 (29)	1/4 x 1/8 (6 x 3)	11 1/2 (292)

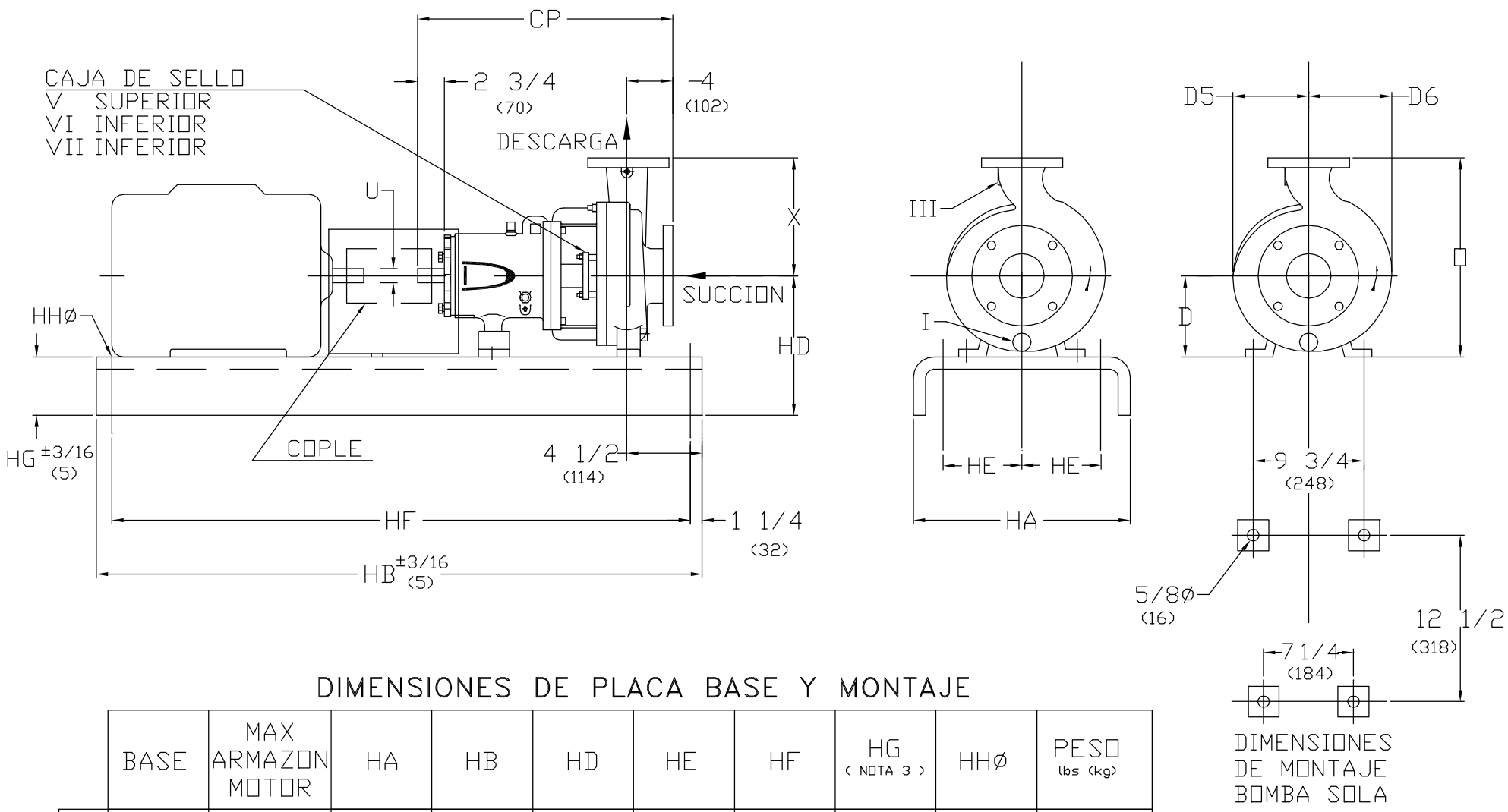

DIMENSIONES DE PLACA BASE Y MONTAJE

	BASE	MAX ARMAZON MOTOR	HA	HB	HD	HE	HF	HG (NOTA 3)	HHØ	PESO lbs (kg)
	245	184T	15 (381)	45 (1143)	13 3/4 (349)	4 1/2 (114)	42 1/2 (1080)	3 3/4 (95)	3/4 (19)	129 (59)
	252	215T	18 (457)	52 (1321)	14 1/8 (359)	6 (152)	49 1/2 (1257)	4 1/8 (105)	3/4 (19)	129 (80)
	258	286T	21 (533)	58 (1473)	14 3/4 (375)	7 1/2 (191)	55 1/2 (1410)	4 3/4 (121)	1 (25)	234 (106)
	264	365T	22 (559)	64 (1626)	14 3/4 (375)	7 1/2 (191)	61 1/2 (1562)	4 3/4 (121)	1 (25)	328 (149)
	268	405TS	26 (660)	68 (1727)	14 7/8 (378)	9 1/2 (241)	65 1/2 (1664)	4 3/4 (121)	1 (25)	409 (186)
	280	449TS	26 (660)	80 (2032)	15 7/8 (403)	9 1/2 (241)	77 1/2 (1969)	4 3/4 (121)	1 (25)	481 (218)

1. DIMENSIONES EN PARENTESIS () SON EN MILIMETROS
2. DIMENSIONES DE INSTALACION SON +- 1/8" (3) EXCEPTO OTRA INDICADA.
3. DIM. "HG" APLICA A LA MENOR ALTURA, CON ALGUNAS BASES ESTO OCURRE EN LA PARTE DE LA BOMBA Y OTRAS EN LA PARTE DEL MOTOR.

CLIENTE		ORDEN DE COMPRA	TAG No.
ORDEN IMBO No.	No. SERIE	CERTIFICADO POR:	FECHA