IMBO

BOMBA DE PROCESO SENTINEL

DIBUJOS ADICIONALES ANEXOS CUANDO SE ENLISTAN	BRIDAS DISPONIBLES (ANSI B16.5)	CONEXIONES OPCIONALES
	CLASE 125 FF ☐	
	ESPECIAL ☐	
	PLACA BASE	
	ACERO ☐	
	ESPECIAL ☐	

TAP	TAMAÑO	
I		DREN CARCAZA
II		BOQUILLA DE SUCCION
III		BOQUILLA DE DESCARGA
IV		CONEXION AUXILIAR
V		CAJA DE SELLO (SUPERIOR)
VI		LUBRICACION DE SELLO
VII		CAJA DE SELLO (INFERIOR)

MODELO SUCC. X DESC. - DIA. MAX. IMP.	PESO BOMBA LBS (KG)	CP	D	D5	D6	□	U		X
							FLECHA	CUÑERO	
1C 2 X 3 - 62	116 (53)	17 1/2 (445)	5 1/4 (133)	5 5/16 (135)	5 5/16 (135)	11 3/4 (298)	7/8 (22)	3/16 × 3/32 (4.8 × 2.4)	6 1/2 (165)

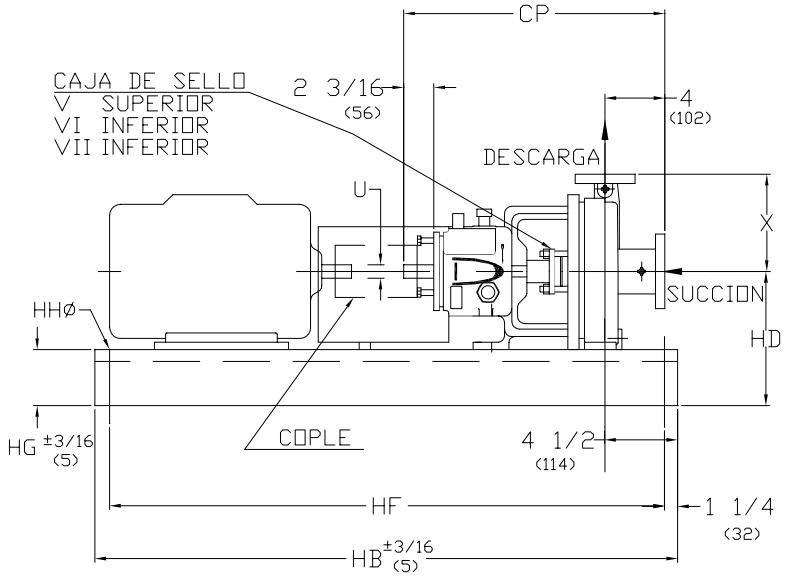

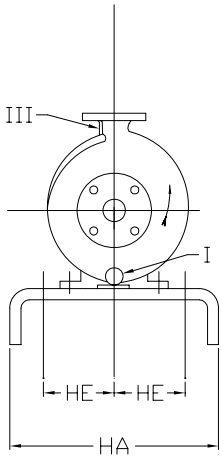

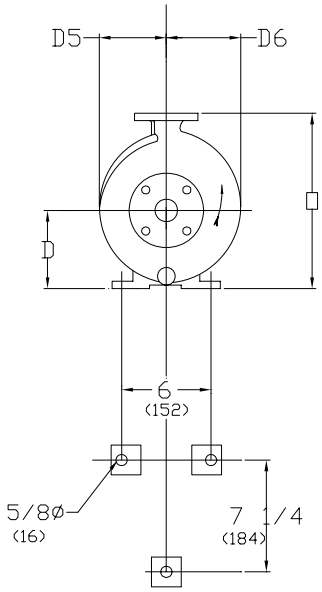

DIMENSIONES DE MONTAJE BOMBA SOLA

DIMENSIONES DE PLACA BASE Y MONTAJE

	BASE	MAX ARMAZON MOTOR	HA	HB	HD	HE	HF	HG (NOTA 3)	HHØ	PESO lbs (kg)
	139	184T	15 (381)	39 (991)	9 (229)	4 1/2 (114)	36 1/2 (927)	3 3/4 (95)	3/4 (19)	111 (50)
	148	215T	18 (457)	48 (1219)	9 1/2 (241)	6 (152)	45 1/2 (1156)	4 1/8 (105)	3/4 (19)	163 (74)
		256T			10 1/2 (267)					
	153	286T	21 (533)	53 (1346)	11 7/8 (302)	7 1/2 (191)	50 1/2 (1283)	4 3/4 (121)	3/4 (19)	212 (96)
		326TS			12 7/8 (327)					

1. DIMENSIONES EN PARENTESIS () SON EN MILIMETROS
2. DIMENSIONES DE INSTALACION SON +- 1/8" (3) EXCEPTO OTRA INDICADA.
3.DIM. "HG" APLICA A LA MENOR ALTURA, CON ALGUNAS BASES ESTO OCURRE EN LA PARTE DE LA BOMBA Y OTRAS EN LA PARTE DEL MOTOR.

CLIENTE		ORDEN DE COMPRA	TAG No.
ORDEN IMBO No.	No. SERIE	CERTIFICADO POR:	FECHA